Posizione del rivelatore e fissaggio

1.Leggere la Guida di Installazione per le istruzioni della posizione del Rivelatore di Fumo.

Cablaggio e Connessione Ferrite

1.Scegliere la tipologia di installazione.

2.Cablare il rivelatore. (Cavo non e' fornito)

3.Installare il Manicotto di Ferrite intorno al Cavo.

4.Assicurarsi che il bordo della Ferrite non sia a piu' di 70mm dal Rivelatore.

5.Se la Ferrite e' allentata sul Cavo, installare una fascetta sotto ogni Ferrite per mantenere la Ferrite in posizione.

Art.	Descrizione	Disposizione / Quantità Tipo 1	Disposizione / Quantità Tipo 2
1	Rivelatore Antincendio	1	1
2	Morsettiera	1	1
3	Manicotto Ferrite	1(1 quant.di scorta)	2
4	Cavo 2 conduttori (non fornito)	1	1
5	Cavo 4 conduttori (non fornito)	1	
6	Pressocavi (non forniti)	3	
7	Scatola di Giunzione (non fornita)	1	
8	Fascetta (non fornita)	1	2

NOTE

1.Al fine di osservare i requisiti EMC, tutti i cavi di entrata e di uscita dal Rivelatore di Fumo devono avere installato una Ferrite

2.Il diametro massimo del cavo e' 10mm. Il diametro minimo del cavo e' 8mm.

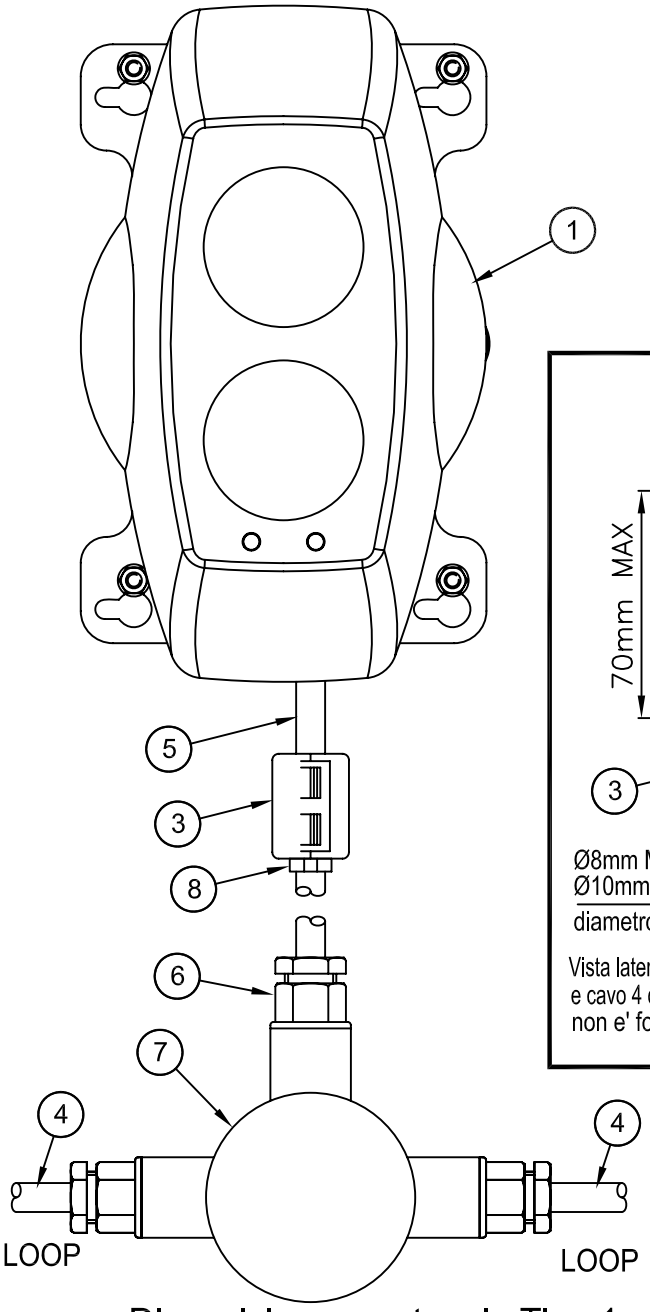

Disposizione montaggio Tipo 1

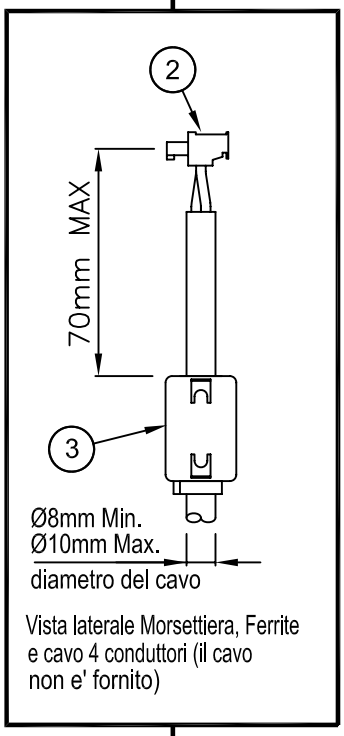

Vista laterale Morsettiera, Ferrite e cavo 4 conduttori (il cavo non e' fornito)

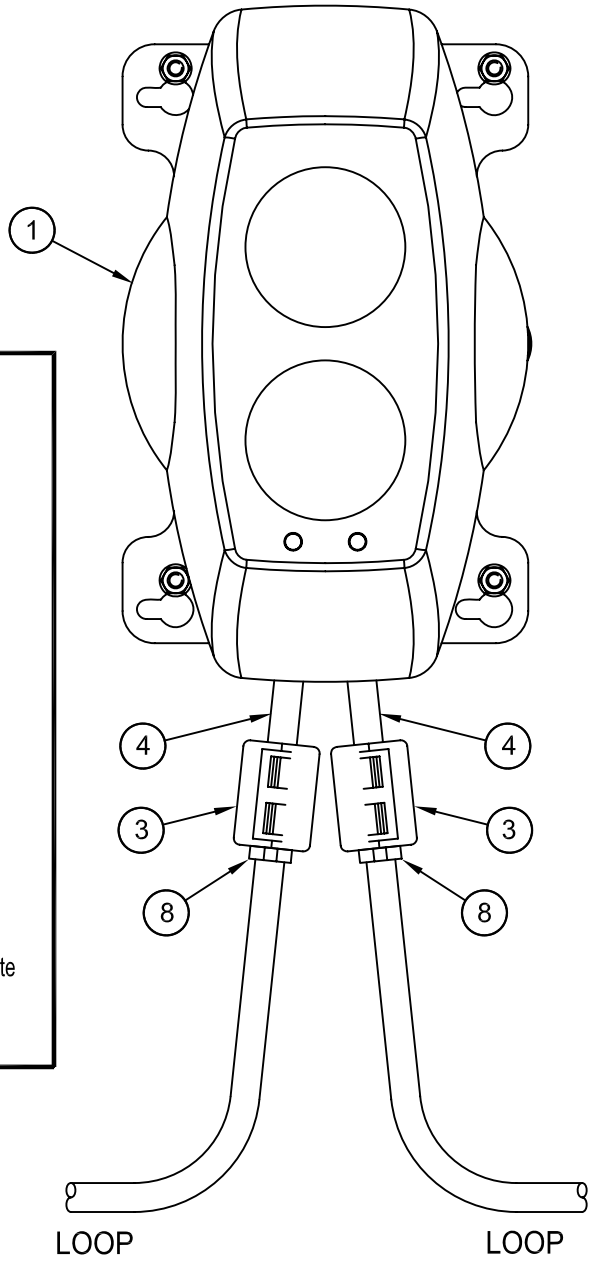

Disposizioje montaggio Tipo 2

Fire Fighting Enterprises Ltd
Tel. +44 (0) 845 402 4242
Email. info@ffeuk.com
Web : www.ffeuk.com

Istruzioni di montaggio ferrite

0976-02
Sht. 2 of 2
06.02.07